MÁY XÚC ĐÀO THỦY LỰC BÁNH XÍCH | JS205 SC/LC/NLC

Công suất động cơ: 104 kW (140 hp) Dung tích gàu: 0.9 – 1.02m³ Trọng lượng vận hành: 21000 – 21500kg

JCB

THIẾT BỊ MẠNH MẼ.

TRƯỚC KHI BẠN MUA MỘT CHIẾC MÁY XÚC ĐÀO, BẠN CẦN BIẾT NÓ CÓ ĐỦ KHỎE ĐỂ THỰC HIỆN BẤT CỨ CÔNG VIỆC GÌ BẠN YÊU CẦU KHÔNG. THẬT MAY MẮN VỚI JCB JS205, CÔNG SUẤT VÀ ĐỘ BỀN LUÔN ĐÁP ỨNG TIÊU CHUẨN.

Chúng tôi sử dụng Phương pháp phần tử hữu hạn cùng với thử nghiệm thiết bị và độ bền toàn diện để giúp tuổi thọ các bộ phận chính kéo dài hơn.

1

Cần và tay cần

1 Chúng tôi đã thiết kế cần và tay cần mới, cỡ lớn với tiết diện lớn hơn nhằm đạt được độ bền và độ cứng cao hơn.

Các đầu cần được đúc cứng cáp và trục quay hàn công nghệ cao làm cho cần và tay cần mới của máy xúc đào JS205 cực khỏe

2 Các quy trình sản xuất và lắp ráp tiên tiến của chúng tôi giúp mang lại độ chính xác và chất lượng cao cho các bộ phận được lắp ráp.

Bộ phận

3 JCB JS205 kiêu hãnh với các bộ phận tốt nhất trong ngành, bao gồm cả bánh răng chạy Berco, bơm Kawasaki, động cơ Cummins và van điều khiển Kayaba.

2

3

3

Độ khỏe kết cấu.

4 JCB JS205 mới có khung gia cường hình chữ X cùng với các cấu trúc bên nghiêng để bảo vệ khi va đập với vật liệu xúc.

5 Một khung quay có tiết diện hình hộp kín làm tăng độ khỏe và giảm ứng suất. Nó cũng có khả năng cao chống lại thiệt hại do va đập.

6 Khung trên cứng có độ bền cao của JCB JS205 mang lại độ bền và khả năng chống đỡ cao.

7 Thiết kế cửa chắc, bền của chúng tôi tạo ra độ khỏe và vững.

8 Chúng tôi đã lắp các tấm chắn vào khung trên để bảo vệ thêm cho các bộ phận chính.

9 Tấm bảo vệ chịu mòn được hàn dưới tay cần chống lại sự hư hỏng, bào mòn bên ngoài.

Điểm quan trọng đầu rơvonve của JCB JS205 được hàn vào cả khung gầm trên và dưới.

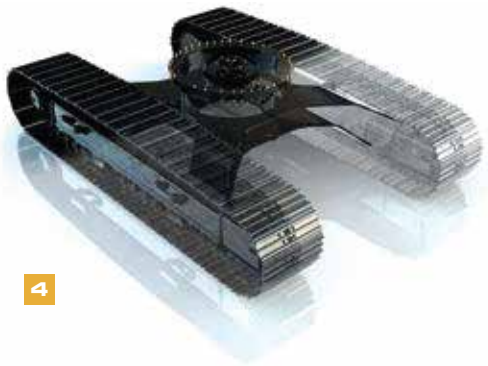

4

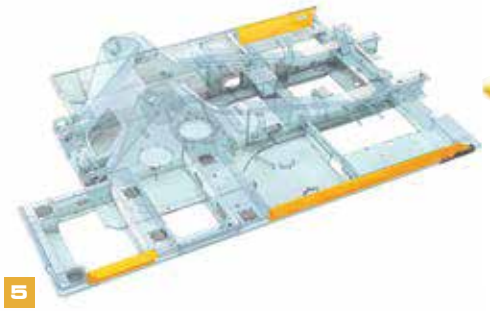

5

6

7

NĂNG SUẤT TỐI ĐA, CHI PHÍ TỐI THIỂU.

VIỆC TIẾT KIỆM CẢ THỜI GIAN VÀ CHI PHÍ ĐANG TRỞ NÊN QUAN TRỌNG HƠN BAO GIỜ HẾT; DÒNG SẢN PHẨM JCB JS205 ĐƯỢC THIẾT KẾ ĐỂ ĐÁP ỨNG CẢ HAI TIÊU CHÍ NÀY.

Đầu ra.

1 Một lực đào gàu xúc tối đa là 14.550kgf và lực đào tay gầu lên đến 11.700kgf, JCB JS205 thực sự có thể giúp công việc được thực hiện nhanh chóng, thậm chí ở những địa điểm rất cứng.

2 Việc di chuyển và xúc đào đồng thời sẽ nhanh và thông suốt bằng sự vận hành đa năng.

Hiệu quả.

JCB JS205 mới có hiệu quả cao về nhiên liệu, nhờ hệ thống thủy lực cảm biến tải trọng tái tạo tiên tiến của JCB - điều này chỉ sử dụng vừa đủ công suất cần thiết.

Các điều chỉnh bơm thủy lực tối ưu hóa và các con trượt (ty) được điều chỉnh trong khối van ngăn kéo, chỉ cung cấp dòng dầu yêu cầu, ngăn chặn năng lượng bị hao phí.

3 Động cơ Cummins 6BT 5.9 với bơm phun nhiên liệu trực tiếp, phi điện tử cung cấp công suất với độ tin cậy dưới các điều kiện vận hành khó khăn cùng với nhiên liệu chất lượng kém.

2

1

3

Với hai chế độ vận hành, bạn có thể tối ưu hóa cả công suất và sự tiết kiệm đối với JCB JS205. Chế độ tiết kiệm có thể tiết kiệm nhiên liệu mà không cần phải mất quá nhiều hiệu năng, trong khi chế độ tối đa công suất giúp tăng công suất động cơ và lưu lượng bơm để có thể vận hành nhanh, công suất làm việc cao.

Độ ổn định, thủy lực và các phụ kiện đi kèm.

4 Hệ thống tái sinh thủy lực sáng tạo của JCB giúp cho dầu được lưu thông qua các xi lanh tối ưu hơn để đẩy nhanh chu kỳ làm việc và giảm mức tiêu hao nhiên liệu.

5 Để tăng tính linh hoạt, JCB cung cấp đường chờ búa (tùy chọn).

6 JCB JS205 có các cần và tay gầu được gia cường để chống tải trọng va đập, bảo vệ máy của bạn và tăng thêm sự thoải mái cho người vận hành.

7 JCB JS205 có một khung máy cơ sở chắc chắn, ổn định làm điểm tựa cho các thao tác nhanh.

6

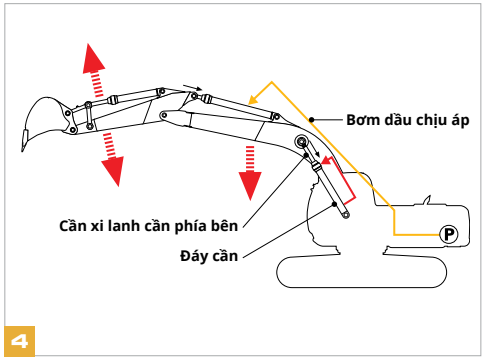

4

5

7

7

THOẢI MÁI, THUẬN TIỆN.

CHÚNG TÔI THIẾT KẾ JCB JS205 ĐỂ CÓ THỂ VẬN HÀNH THOẢI MÁI, THUẬN TIỆN, ĐƠN GIẢN VÀ DỄ DÀNG QUAN SÁT. ĐÂY LÀ ĐIỀU TỐT CHO NHỮNG NGƯỜI VẬN HÀNH MÁY CỦA BẠN, NHƯNG THẬM CHÍ CÒN TỐT HƠN CHO BẠN; TÓM LẠI, VIỆC VẬN HÀNH DỄ DÀNG TƯƠNG ĐƯƠNG VỚI NĂNG SUẤT CỰC CAO

Có tầm nhìn tốt hơn.

1 Các máy JCB JS205 có tầm nhìn xung quanh tuyệt vời cho phép có được một môi trường làm việc an toàn.

2 Tầm nhìn được nâng cao bằng kính phụ trợ được cung cấp ở góc trên cùng để có được tầm nhìn tốt hơn khi làm việc trên cao.

3 Nắp ca pô thấp dễ phân biệt của dòng máy JCB JS205 mang lại tầm nhìn phía sau tuyệt vời.

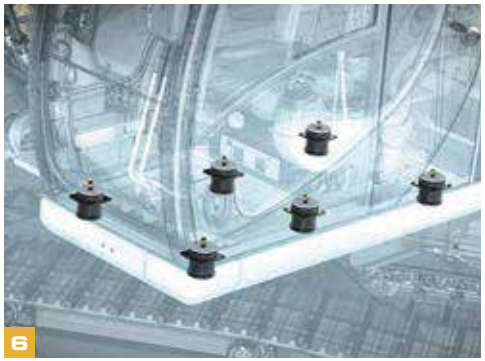

6

7

9

Thoải mái khi điều khiển.

4 Bộ điều khiển ánh sáng, bằng trực giác và trơn tru làm cải thiện sự thoải mái và năng suất.

Thậm chí còn thoải mái hơn.

5 Cabin của JCB JS205 có vị trí ngồi thoải mái cùng điểm nạp di động và hộp xếp đồ phía sau tiện lợi, mang lại năng suất cao.

6 Cabin của JCB JS205 sử dụng 6 giảm chấn cao su nhằm giảm thiểu tiếng ồn và rung.

7 Một diện tích sàn lớn với các bàn đạp di điều khiển giúp di chuyển dễ dàng và chính xác.

8 Chúng tôi đã lắp cho JCB JS205 mới một ghế ngồi có thể điều chỉnh được mọi tư thế tạo sự thoải mái suốt thời gian làm việc, trang bị cả thanh tỳ tay hai bên.

9 Một cửa nóc mở và cửa sổ đẩy phía sau đưa ra sự thông gió tuyệt vời.

10 Điều hòa không khí có trong thiết kế tùy chọn của sản phẩm.

10

Cabin và các bộ điều khiển của JCB JS205 có thể điều chỉnh được một cách độc lập, dễ dàng nhận biết, giúp vận hành hoàn hảo.

5

BẢO DƯỠNG ÍT HƠN, PHỤC VỤ NHIỀU HƠN.

CHÚNG TÔI ĐÃ THIẾT KẾ JCB JS205 VỚI TIÊU CHÍ BẢO DƯỠNG ÍT VÀ DỄ DÀNG THỰC HIỆN HƠN. ĐIỀU NÀY MANG LẠI HIỆU QUẢ VÀ NĂNG SUẤT CAO. GIÚP BẠN CÓ ĐƯỢC SỰ PHỤC VỤ TỐT NHẤT TỪ SẢN PHẨM.

Dễ thực hiện.

1 Việc thay thế bộ lọc gió của JCB JS205 rất dễ dàng; Các vòng đệm xuyên tâm mang lại sự bít kín không bị lỗi khi lắp đặt. Đồng thời, các bộ phận lưới thép giúp cho việc bảo quản, sử dụng và vệ sinh được dễ dàng.

2 Các bộ lọc của JCB JS205 (dầu động cơ, dầu thủy lực và nhiên liệu) được đặt ở giữa để có thể thao tác nhanh và dễ dàng.

3 Hệ thống lọc dầu Plexus của JCB kéo dài tuổi thọ của dầu đến 5000 giờ bằng cách lọc liên tục dầu thủy lực tới 2 micrômet, giảm nguy cơ nhiễm bẩn.

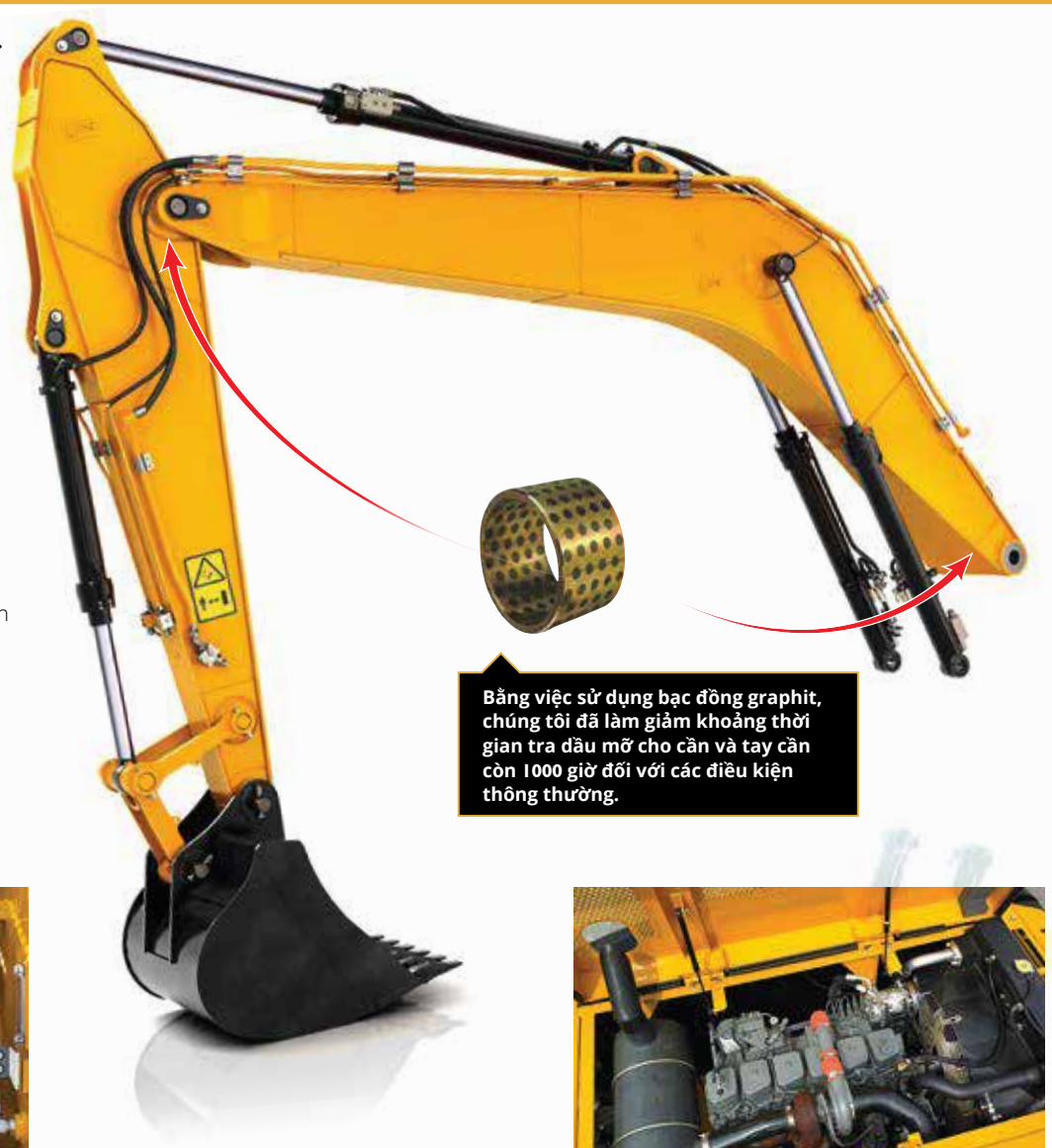

Bằng việc sử dụng bạc đồng graphit, chúng tôi đã làm giảm khoảng thời gian tra dầu mỡ cho cần và tay cần còn 1000 giờ đối với các điều kiện thông thường.

1

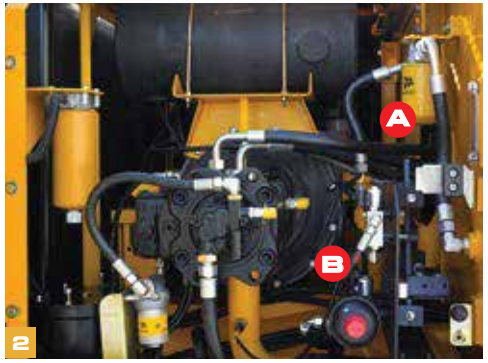

2

(A) Bộ lọc dầu thủy lực (B) Bộ lọc nhiên liệu

3

	KHOẢNG THỜI GIAN BẢO DƯỠNG
Dầu động cơ và bộ lọc dầu	Cứ 250 giờ
Dầu thủy lực	Cứ 5000 giờ
Bộ lọc dầu thủy lực	Cứ 500 giờ

Đồng hành cùng bạn.

4 Để giữ thời gian máy hỏng ở mức tối thiểu, các bộ lọc thô nhiên liệu dung tích lớn của JCB JS205 mới cũng đóng vai trò như một thiết bị tách nước, bắt bụi và tạp chất và giúp tránh được sự tắc nghẽn trong các bộ lọc nhiên liệu chính.

5 An toàn thiết bị - các báo động nghe nhìn được cung cấp trong bảng thiết bị điện tử như: cảnh báo mức nước làm mát; tắc bộ lọc khí; nhiệt độ dầu thủy lực cao.

6 Do chúng được lắp ngay cạnh nhau trên máy JCB JS205, bộ tản nhiệt động cơ, bộ làm mát thủy lực và bình làm mát trung gian có thể được bảo dưỡng riêng và có thể vệ sinh dễ dàng

7 Lọc không khí thô sẽ đưa các hạt bụi ra khỏi bầu lọc và giảm bớt chi phí bảo dưỡng bằng cách tăng tuổi thọ của bộ lọc và động cơ.

LIVELINK, LÀM VIỆC THÔNG MINH HƠN.

JCB LIVELINK LÀ MỘT HỆ THỐNG PHẦN MỀM TÂN TIẾN GIÚP BẠN THEO DÕI VÀ QUẢN LÝ MÁY TRỰC TUYẾN TỪ XA, BẰNG EMAIL HAY ĐIỆN THOẠI DI ĐỘNG. TIẾP CẬN VIỆC SỬ DỤNG MÁY NHỜ DỮ LIỆU ĐƯỢC LƯU TRỮ TẠI MỘT TRUNG TÂM BẢO MẬT.

Dễ dàng quản lý công tác bảo trì máy móc

Quản lý việc bảo trì thiết bị dễ dàng - giám sát giờ và cảnh báo bảo trì chính xác giúp cải thiện kế hoạch bảo dưỡng, trong khi dữ liệu vị trí theo thời gian thực giúp bạn quản lý đội xe. Những cảnh báo chính xác, cụ thể về hồ sơ bảo dưỡng cũng được hiển thị.

Lợi ích về bảo mật

Cảnh báo hàng rào địa lý theo thời gian thực của LiveLink cho bạn biết khi nào máy rời khỏi khu vực đã xác định trước và cảnh báo giới nghiêm theo thời gian thực báo cho bạn khi nào máy bị sử dụng trái phép.

GIÁ TRỊ GIA TĂNG.

HỖ TRỢ KHÁCH HÀNG TRÊN TOÀN THẾ GIỚI CỦA JCB XẾP HẠNG NHẤT. BẤT KỲ ĐIỀU GÌ BẠN CẦN VÀ DÙ BẠN Ở NƠI ĐÂU, CHÚNG TÔI SẼ CÓ MẶT NHANH CHÓNG VÀ HIỆU QUẢ ĐỂ ĐẢM BẢO MÁY CỦA BẠN SẼ LUÔN LUÔN THỰC HIỆN ĐẦY ĐỦ TIỀM NĂNG CỦA NÓ.

1

2

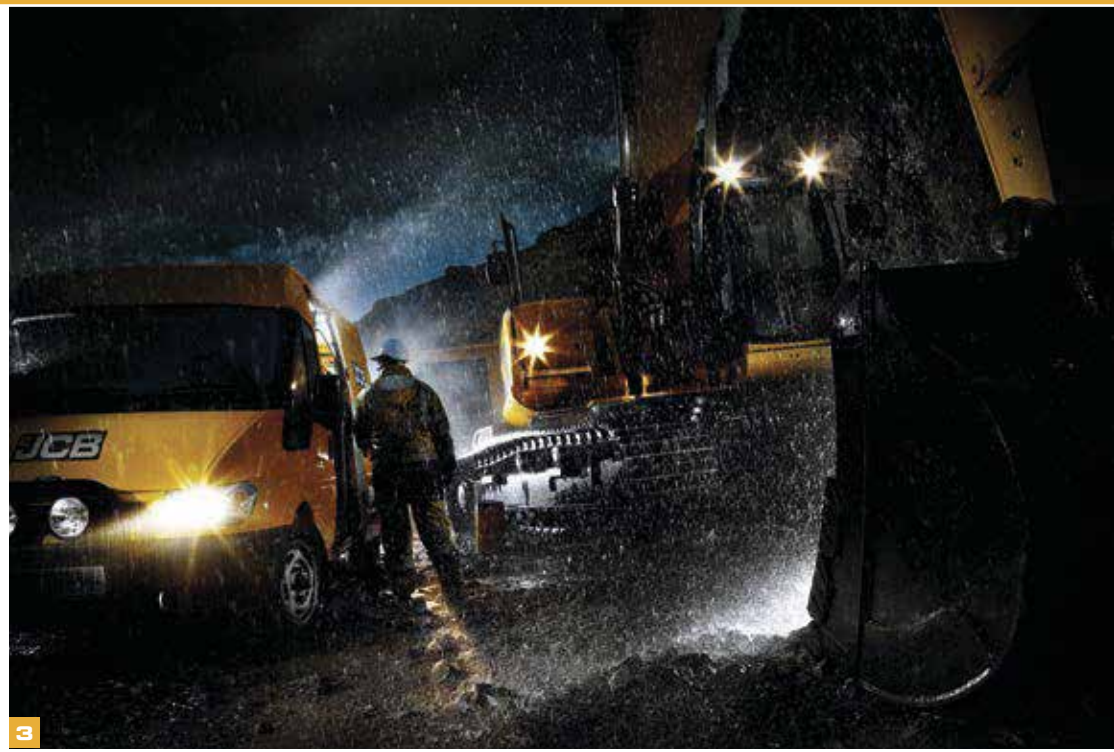

3

1 Dịch vụ hỗ trợ kỹ thuật của chúng tôi cung cấp sự tiếp cận nhanh với chuyên gia nhà máy, ngày hoặc đêm, trong khi đó các đội Tài chính và Bảo hiểm của chúng tôi luôn sẵn sàng để cung cấp báo giá nhanh, linh hoạt và cạnh tranh.

2 Mạng lưới toàn cầu của Trung tâm Phụ tùng JCB là một mô hình hiệu quả khác; với 15 cơ sở khu vực, chúng tôi có thể cung cấp khoảng 95% phụ tùng trên toàn thế giới trong vòng 24 giờ. Phụ tùng JCB chính hãng của chúng tôi được thiết kế để hoạt động hoàn hảo với máy của bạn cho hiệu suất và công suất tối ưu.

3 JCB cung cấp một phạm vi bảo hành mở rộng, thỏa thuận dịch vụ cũng như hợp đồng dịch vụ hoặc sửa chữa và bảo dưỡng. Bất kể tùy chọn của bạn là gì, đội bảo dưỡng của chúng tôi tính phí mức giá lao động cạnh tranh, và cung cấp báo giá miễn phí cũng như công tác sửa chữa bảo hiểm nhanh, hiệu quả.

Lưu ý: JCB LIVELINK và JCB ASSETCARE có thể không có sẵn ở khu vực của bạn, vì vậy hãy kiểm tra với đại lý địa phương của bạn.

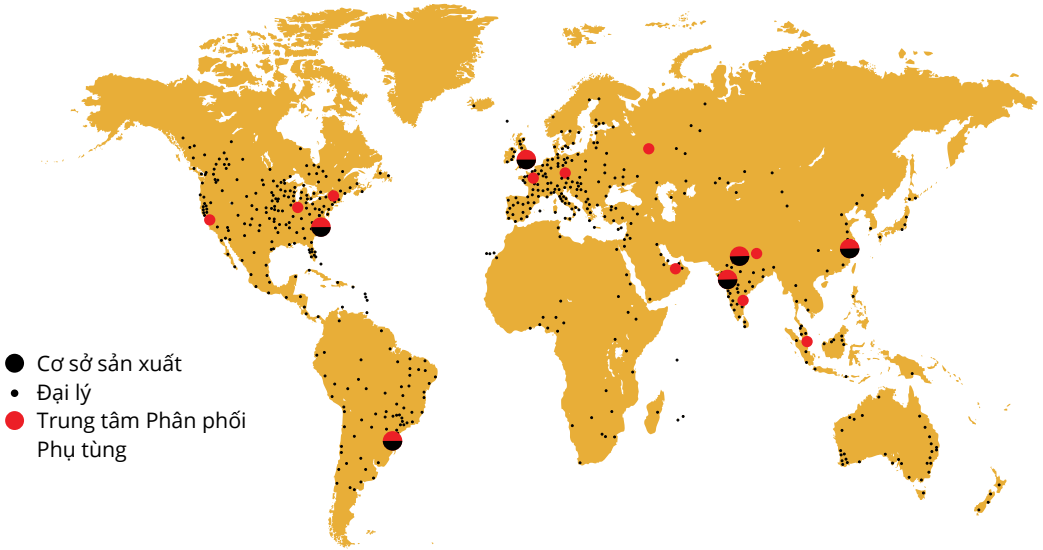

KÍCH THƯỚC TĨNH

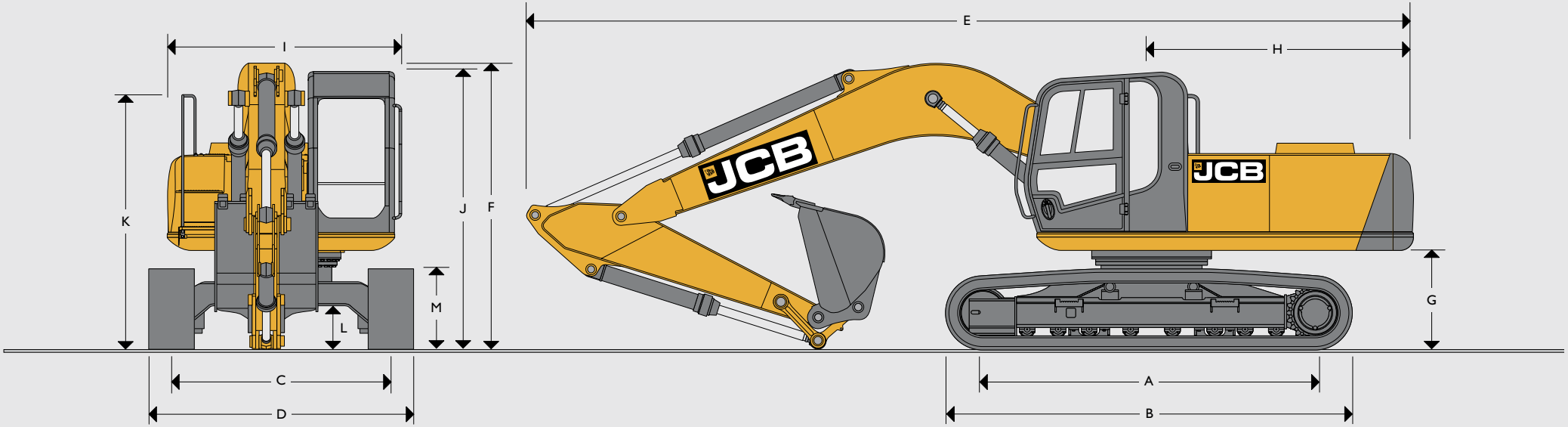

KÍCH THƯỚC TĨNH

			LC		SC		NLC	
A	Chiều dài xích trên mặt đất	mm	3660		3370		3660	
B	Chiều dài xích tổng	mm	4460		4170		4460	
C	Bề rộng tâm xích	mm	2390		2200		1990	
D	Bề rộng bao ngoài xích	mm	2990		3000		2490	
G	Khoảng cách từ đối trọng tới đất	mm	1079		1079		1079	
H	Bán kính quay đối trọng	mm	2825		2825		2825	
I	Chiều rộng khung trên	mm	2549		2549		2549	
J	Chiều cao Cabin	mm	3060		3060		3060	
L	Khoảng sáng gầm xe	mm	435		435		435	
M	Chiều cao xích	mm	885		815		885	
			Monoboom 5.7m					
Chiều rộng khi co tay cần			2.4m	3.0m	2.4m	3.0m	2.4m	3.0m
E	Chiều dài khi vận chuyển	mm	9634	9562	9634	9562	9634	9562
F	Chiều cao khi vận chuyển	mm	3122	3122	3122	3122	3122	3122

ĐỘNG CƠ	
Model	CUMMINS 6BT5.9C
Kiểu	Làm mát bằng nước, 4 kỳ, 6 xy lanh thẳng hàng, phun nhiên liệu trực tiếp, tăng áp khí
Công suất định mức	Công suất tối đa: 104 kw (140 hp)
Dung tích buồng đốt tổng	5.88 lít
Lọc khí nạp	Lọc khí khô với hai lớp, kết hợp với lọc an toàn nhanh phía trước
Làm mát	Nước được làm mát thông qua két làm mát lớn
Hệ thống khởi động	24 V
Máy phát điện	24 V, 75 A, Chịu tải cao

KHUNG GẦM	
Tùy chọn bản xích	500mm, 600mm, 700mm, 800mm
Con lăn trên & dưới	Được gia nhiệt, hàn kín và bôi trơn
Điều chỉnh xích	Loại xi lanh bôi trơn
Bánh dẫn hướng	Được hàn kín và bôi trơn, có lò xo bật
Số lượng guốc xích	2 mỗi bên
Số lượng con lăn tỳ	SC - 7 mỗi bên, LC & NLC - 8 mỗi bên
Số lượng con lăn đỡ	2 mỗi bên
Số lượng lá xích	49 mỗi bên (LC & NLC), 46 mỗi bên (SC)

DUNG TÍCH BÌNH CHỨA		
Bình nhiên liệu	Lít	343
Nước làm mát	Lít	25.5
Dầu động cơ	Lít	19
Hệ thống thủy lực	Lít	203
Bình thủy lực	Lít	120
Quay toa	Lít	5
Thiết bị di chuyển	Lít	2 x 5

KHỐI LƯỢNG VÀ ÁP SUẤT LÊN BỀ MẶT			
Máy tiêu chuẩn có bản xích 600mm, gầu xúc 0,9m^3, người vận hành, đầy đủ dầu mỡ và diesel			
	LC	SC	NLC
Khối lượng vận hành	21500 kg	21000 kg	21400 kg
Áp suất lên mặt đất	0.49 kg^2	0.39 kg^2	0.58 kg^2

XÍCH DẪN ĐỘNG	
Kiểu	Thủy lực đầy đủ
Mô tơ di chuyển	Kiểu pít tong nghiêng, nhiều cấp phù hợp với khung gầm
Truyền động cuối	Giảm tốc hành tinh, Bánh sao lắp bu lông
Kiểu phanh	Vạn định lượng ngăn chặn quá tốc do trọng lượng
Phanh đỗ	Kiểu đĩa, Lò xo hồi, tự động cắt bằng thủy lực
Độ dốc cho phép	70% (35 độ) liên tục
Tốc độ di chuyển	3.8 km-h
Lực kéo	166 kNm

HỆ THỐNG THỦY LỰC	
Bơm	
Bơm chính	Bơm pít tông kép điều chỉnh lưu lượng
Lưu Lượng tối đa	2 x 220 L/min
Bơm điều khiển	Gear type
Lưu lượng tối đa	20 L/min
Van điều khiển	
Kết hợp 4 và 5 van trượt và 1 van trượt tùy chọn tiêu chuẩn	
Cài đặt van quá tải	
Cần/Tay cần/Gầu	343 bar
Quay toa	289 bar
Di chuyển	343 bar
Mạch điều khiển	40 bar

HỆ THỐNG QUAY TOA	
Mô tơ quay toa	Kiểu pit tông nghiêng
Phanh quay toa	Phanh thủy lực, phanh đỗ sử dụng điện điều khiển
Giảm tốc	Giảm tốc bánh răng hành tinh
Mô men quay toa	65.2 kNm
Vành răng quay toa	Đường kính lớn, răng bên trong và bôi trơn bằng mỡ
Tốc độ quay toa	12 RPM

CABIN & BẢO VỆ CABIN

Thép kết cấu là thép cuộn cường lực cao. Khả năng quan sát tuyệt vời khi đào xúc và định vị. Có thể tháo bỏ kính dưới phía trước và mở trượt kính phía sau. Vị trí tay điều khiển hợp lý tuyệt vời để vận hành và giảm mệt mỏi cho người lái máy. Điều hòa tùy chọn có kết hợp với làm nóng cho người vận hành thoải mái. Gạt mưa và khóa hộp đồ. Vỏ cao su bảo vệ chân di chuyển, khay để nước và khay đựng tài liệu cũng được cung cấp. Tùy chọn đèn chiếu sáng phía trên. Tùy chọn bảo vệ phía trước và ở bên trên cabin giúp chống lại các tác động bên ngoài. Trên đỉnh cabin điều khiển có thêm đèn để chiếu sáng.

TIÊU CHUẨN / THIẾT BỊ TÙY CHỌN	
Thiết bị	Standard/Optional
Không tải tự động	Tiêu chuẩn
Đèn làm việc: 1 trên Boom và 1 trên khung	Tiêu chuẩn
Đèn lắp thêm; 2 trên cabin & 1 trên đối trọng	Tiêu chuẩn
Gạt mưa	Tiêu chuẩn
Bảo vệ quạt gió	Tiêu chuẩn
Bảo vệ phần giữa xe	Tiêu chuẩn
Tấm chắn dưới bảo vệ khung trên	Tiêu chuẩn
Lọc khí thô	Tiêu chuẩn
Lọc khí li tâm 2 lớp với vỏ thép bảo vệ	Tiêu chuẩn
Máy phát chịu tải cao (75 amp)	Tiêu chuẩn
Quạt gió cabin	Tiêu chuẩn
Ghế đệm khí	Tiêu chuẩn
Lót sàn cabin	Tiêu chuẩn
Cao su bảo vệ chân di chuyển	Tiêu chuẩn
Tấm lắp tuyo búa	Tiêu chuẩn
Giá đỡ gắn ống búa	Tiêu chuẩn
Bộ dụng cụ	Tiêu chuẩn
Tay nắm và tấm chống trượt khi di chuyển	Tiêu chuẩn
Tấm bảo vệ két mát	Tiêu chuẩn
Đài FM và máy nghe nhạc với loa	Tùy chọn
Điều hòa nhiệt độ đầy đủ với làm nóng	Tùy chọn
Tấm bảo vệ cabin điều khiển (đằng trước/ phía trên)	Tùy chọn
Hệ thống búa phá đá	Tùy chọn
Gàu xúc đa năng (0.9m^3, 1.02m^3)	Tùy chọn
Bộ dụng cụ cơ bản	Tùy chọn
Thiết bị cứu hỏa	Tùy chọn
Cần 3m	Tùy chọn
Bơm cấp nhiên liệu	Tùy chọn
Tùy chọn bản xích 500mm, 600mm, 700mm, 800mm	Tùy chọn
Cần tay boom và cần tay arm (cần boom 8,7m và cần arm 6,4m)	Tùy chọn
Tay gầu 3m, gầu 0.9m^3	Tùy chọn
Búa phá đá HM160T	Tùy chọn

HỆ THỐNG LỌC	
Lọc trong thùng thủy lực	150 micron, lọc hút.
Lọc hồi chính	10 micron, lõi lọc.
Lọc khiển	10 micron, lõi lọc giấy.
Lọc đường búa	10 micron, lõi lọc.
Hệ thống làm mát	Làm mát toàn bộ đường dầu hồi với các lá tản nhiệt lượn sóng. Kết cấu của các lá có tác dụng tản nhiêt và tránh tắc các là tản nhiệt.

GẦU XÚC	
Gầu	Chiều rộng gầu (mm)
0.9 m^3 (GP)	1198
1.02 m^3 (GP)	1350

TỐC ĐỘ HÀNH TRÌNH & LỰC KÉO	
Tốc độ di chuyển	3.8 km/h
Lực kéo	166 kNm

PHẠM VI LÀM VIỆC				
	Chiều dài Cần:		5.7m	
	Chiều dài tay cần:		2.4m	3.0m
A	Tầm xúc với tối đa	mm	9.30	9.79 m
B	Tầm xúc với tối đa (trên mặt đất)	mm	9.10	9.61
C	Tầm xúc sâu tối đa	mm	5.98	6.59
D	Tầm cao với tối đa	mm	9.03	9.12
E	Tầm nâng tải tối đa	mm	6.46	6.57
F	Chiều sâu cắt tường tối đa	mm	5.47	6.14
G	Bán kính quay nhỏ nhất	mm	3.85	3.74
	Góc quay của gầu		183°	182°
	Lực đẩy tay cần tối đa	kNm	114.7	96.5
	Lực đẩy gầu tối đa	kNm	129.5	129.5

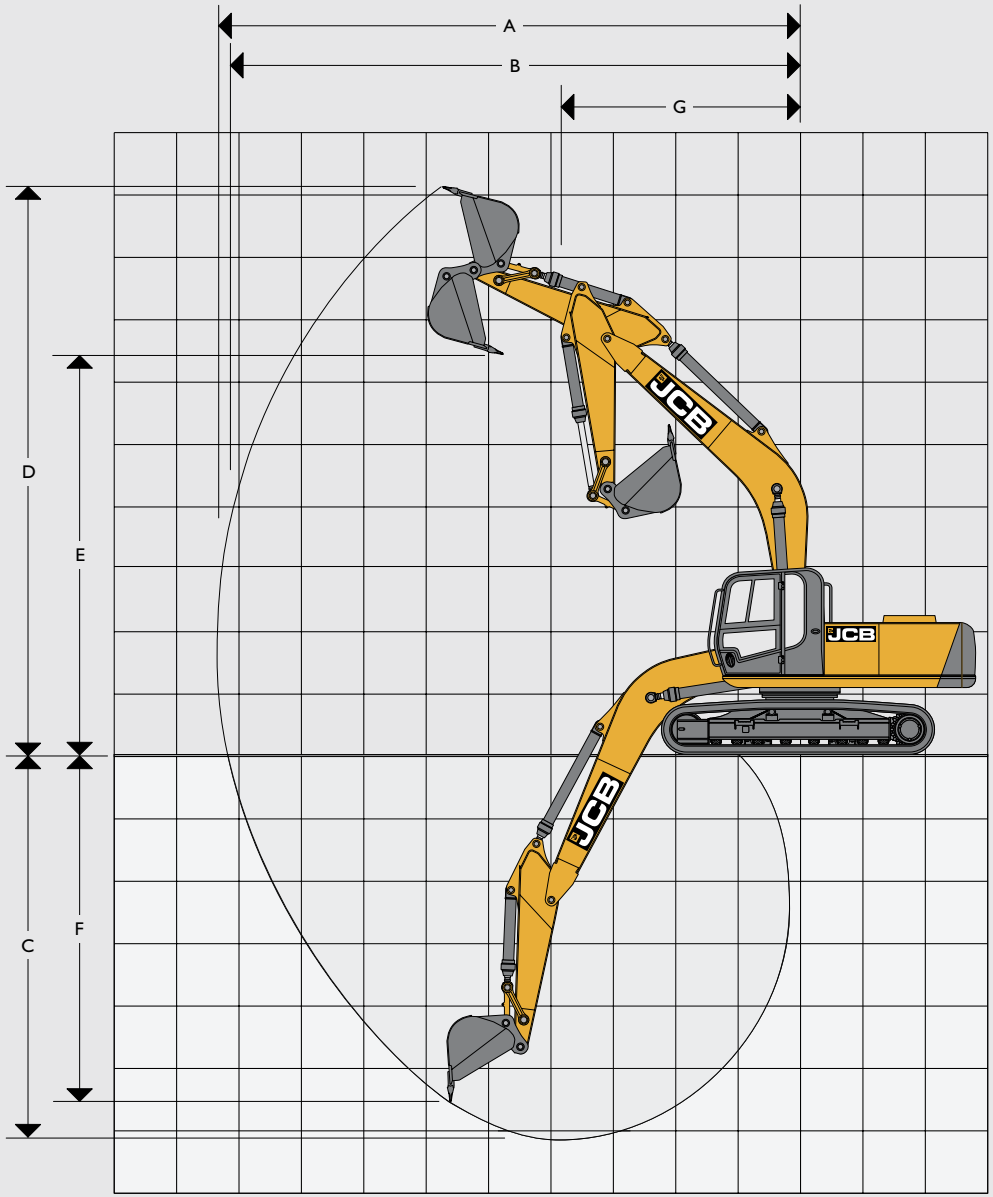

CÔNG SUẤT NÂNG – CHIỀU DÀI GẦU XÚC: 2.4M, GẦU XÚC ĐƠN 5.7M, ĐẾ XÍCH: 600MM, KHÔNG CÓ GẦU — **JS205 LC**

Tầm với	3m		4.5m		6m		7.5m		Công suất nâng tại tầm với tối đa		
Tầm nâng Ht	kg	kg	kg	kg	kg	kg	kg	kg	kg	kg	mm
7.5m									5248*	5248*	5577
6.0m					6046*	4933			4840*	4009	6782
4.5m			7624*	7427	6573*	4775	4786*	3346	4760*	3343	7504
3.0m			9624*	6864	7250	4539	5134	3264	4754	3023	7876
1.5m			11036	6414	6999	4317	5023	3163	4609	2909	7950
0m			10789	6210	6837	4174	4949	3096	4742	2974	7735
– 1.5m	10531*	10531*	10753	6175	6789	4134			5238	3265	7202
– 3.0m	14788*	12217	10778*	6279	6882	4214			6466	3989	6273
– 4.5m		12473	7952*	6442					7449*	6179	4711

CÔNG SUẤT NÂNG – CHIỀU DÀI GẦU XÚC: 3.0M, GẦU XÚC ĐƠN 5.7M, ĐẾ XÍCH: 600MM, KHÔNG CÓ GẦU — **JS205 LC**

Tầm với	3m		4.5m		6m		7.5m		Công suất nâng tại tầm với tối đa		
Tầm nâng Ht	kg	kg	kg	kg	kg	kg	kg	kg	kg	kg	mm
7.5m									4591*	4376	6450
6.0m							4307*	3373	4240*	3360	7515
4.5m					6036*	4776	5220	3332	4134*	2866	8171
3.0m			8795*	6931	6992*	4514	5090	3214	4157	2614	8514
1.5m			10714*	6399	6945	4256	4949	3084	4037	2518	8583
0m			10680	6098	6736	4071	4840	2986	4128	2560	8383
– 1.5m	9085*	9085*	10562	6000	6640	3986	4802	2951	4481	2767	7896
– 3.0m	15226*	11815	10618	6047	6669	4012			5299	3259	7059
– 4.5m	13221*	12180	9478*	6252					6975*	4491	5721

CÔNG SUẤT NÂNG – CHIỀU DÀI GẦU XÚC: 2.4M, GẦU XÚC ĐƠN 5.7M, ĐẾ XÍCH: 800MM, KHÔNG CÓ GẦU — **JS205 SC**

Tầm với	3m		4.5m		6m		7.5m		Công suất nâng tại tầm với tối đa		
Tầm nâng Ht	kg	kg	kg	kg	kg	kg	kg	kg	kg	kg	mm
7.5m									5830*	5220	5533
6.0m					5630*	4590			5580*	3750	6755
4.5m			7130*	6900	6110*	4450			4710	3120	7486
3.0m			9020*	6390	6500	4240	4620	3040	4290	2820	7868
1.5m			9750	5980	6280	4030	4520	2950	4150	2710	7949
0m			9530	5790	6130	3900	4460	2890	4260	2770	7741
– 1.5m	11210*	11020	9500	5760	6080	3860			4700	3040	7218
– 3.0m	14070*	11210	9600	5850	6170	3930			5770	3700	6300
– 4.5m	10600*	10600*	7520*	6120					6930*	5670	4760

Công suất nâng phía trước và sau.

Công suất nâng cả chu trình

Chú ý:

1. Công suất nâng bao gồm cả gầu hoặc gầu với bộ gá lắp nhanh
2. Công suất nâng được tính theo tiêu chuẩn ISO 10567, tính bằng 75% tải trọng chất đầy tối thiểu hoặc 87% công suất nâng thủy lực, theo giá trị thấp hơn. Dấu * là công suất nâng thủy lực.
3. Công suất nâng được tính khi máy đỗ trên nền đất cứng và bằng phẳng.
4. Côsg suất nâng có thể bị giới hạn tùy theo qui định tại từng nước, xin kiểm tra lại với đại lý gần nhất.

Mọi thông số kỹ thuật, trọng lượng, chu trình làm việc trong catalogue có thể thay đổi. JCB có quyền thay đổi thông số thiết kế mà không cần báo trước.

CÔNG SUẤT NÂNG – CHIỀU DÀI GẦU XÚC: 3.0M, GẦU XÚC ĐƠN 5.7M, ĐẾ XÍCH: 800MM, KHÔNG CÓ GẦU **JS205 SC**

Tầm với	3m		4.5m		6m		7.5m		Công suất nâng tại tầm với tối đa		
Tầm nâng Ht	kg	kg	kg	kg	kg	kg	kg	kg	kg	kg	mm
7.5m									4591*	3935	6450
6.0m							4307*	3023	4240*	3011	7515
4.5m					6036*	4285	4671	2982	4038	2557	8171
3.0m			8795*	6147	6430	4029	4545	2866	3712	2324	8514
1.5m			9609*	5633	6148	3776	4407	2739	3600	2232	8583
0m			9265	5342	5945	3595	4301	2642	3675	2264	8383
– 1.5m	9085*	9085*	9153	5247	5853	3513	4264	2608	3984	2447	7896
– 3.0m	15226*	10094	9206	5293	5881	3538			4703	2884	7059
– 4.5m	13221*	10438	9441	5491					6538	3977	5721

CÔNG SUẤT NÂNG – CHIỀU DÀI GẦU XÚC: 2.4M, GẦU XÚC ĐƠN 5.7M, ĐẾ XÍCH: 500MM, KHÔNG CÓ GẦU **JS205 NLC**

Tầm với	3m		4.5m		6m		7.5m		Công suất nâng tại tầm với tối đa		
Tầm nâng Ht	kg	kg	kg	kg	kg	kg	kg	kg	kg	kg	mm
7.5m									5830*	5000	5533
6.0m					5630*	4400			5580*	3610	6755
4.5m			7130*	6570	6110*	4270			5420	3000	7486
3.0m			9020*	6070	6940*	4060	5320	2920	4940	2710	7868
1.5m			10630*	5670	7290	3860	5220	2830	4790	2610	7949
0m			11280	5490	7130	3730	5150	2770	4930	2660	7741
– 1.5m	11210*	10190	11170*	5460	7090	3690			5440	2920	7218
– 3.0m	14070*	10370	10190*	5550	7170	3760			6690	3550	6300
– 4.5m	10600*	10600*	7520*	5810					6930*	5400	4760

CÔNG SUẤT NÂNG – CHIỀU DÀI GẦU XÚC: 3.0M, GẦU XÚC ĐƠN 5.7M, ĐẾ XÍCH: 500MM, KHÔNG CÓ GẦU **JS205 NLC**

Tầm với	3m		4.5m		6m		7.5m		Công suất nâng tại tầm với tối đa		
Tầm nâng Ht	kg	kg	kg	kg	kg	kg	kg	kg	kg	kg	mm
7.5m					4800*	4490			4130*	4130*	6226
6.0m									3870*	3190	7332
4.5m					5530*	4320	5230*	3030	3840*	2700	8011
3.0m	12490*	11200	8140*	6200	6420*	4090	5330	2930	3970*	2450	8367
1.5m			9960*	5720	7300	3860	5200	2810	4250*	2350	8444
0m	6660*	6660*	11020*	5450	7100	3690	5100	2720	4450	2390	8249
– 1.5m	11050*	9950	11140	5360	7010	3620	5070	2690	4830	2580	7760
– 3.0m	15210*	10100	10630*	5400	7040	3640			5740	3040	6916
– 4.5m	12430*	10420	8850*	5590					6850*	4210	5552

Công suất nâng phía trước và sau.

Công suất nâng cả chu trình

Chú ý:

1. Công suất nâng bao gồm cả gầu hoặc gầu với bộ gá lắp nhanh
2. Công suất nâng được tính theo tiêu chuẩn ISO 10567, tính bằng 75% tải trọng chất đầy tối thiểu hoặc 87% công suất nâng thủy lực, theo giá trị thấp hơn. Dấu * là công suất nâng thủy lực.
3. Công suất nâng được tính khi máy đỗ trên nền đất cứng và bằng phẳng.
4. Côsg suất nâng có thể bị giới hạn tùy theo qui định tại từng nước, xin kiểm tra lại với đại lý gần nhất.

Mọi thông số kỹ thuật, trọng lượng, chu trình làm việc trong catalogue có thể thay đổi. JCB có quyền thay đổi thông số thiết kế mà không cần báo trước.

JCB
JCB

JCB
JCB
JCB
JCB
JS205LC

MỘT CÔNG TY VỚI TRÊN 300 CHỦNG LOẠI MÁY.

TATA
TATA INTERNATIONAL

Công Ty TNHH TATA International Việt Nam

Hồ Chí Minh: 9B, Thái Văn Lung, P.Bến Nghé, Quận 1 - 0989.184.439

Hà Nội: Phòng 909, tầng 9, tòa nhà Daeha, số 360 Kim Mã, Quận Ba Đình - 0974.554.954

Cần Thơ: Thửa đất DH8-2, Lô số 1386, Khu nhà ở Nam Long (Lô 8B), thuộc Khu đô thị Nam Cần Thơ, Phường Hưng Thạnh, Quận Cái Răng - 0981.686.607

Trang web: www.tatainternationalvietnam.com

MÁY XÚC ĐÀO BÁNH XÍCH JS205 SC/LC/NLC

Công suất động cơ: 104 kW (140 hp) Dung tích gàu: 0.9 – 1.02m³
Trọng lượng vận hành: 21000 – 21500kg

JCB Sales Limited, Rocester, Staffordshire, United Kingdom ST14 5JP.
ĐT: +44 (0)1889 590312 Email: salesinfo@jcb.com

Tải xuống thông tin mới nhất về chuỗi sản phẩm này tại: www.jcb.com

©2016 JCB Sales. Bảo lưu mọi quyền. Không được sao chép, lưu trữ trong hệ thống truy xuất hoặc truyền tải bằng bất kỳ hình thức nào hoặc bằng bất kỳ phương tiện nào khác như điện tử, cơ học, sao chụp hoặc bằng cách khác bất kỳ phần nào của ấn phẩm này mà không có sự cho phép của JCB Sales. Tất cả các tài liệu tham khảo trong ấn phẩm này về trọng lượng, kích thước, công suất hoạt động và các biện pháp đo lường hiệu suất khác chỉ được cung cấp để hướng dẫn và có thể thay đổi phụ thuộc vào thông số kỹ thuật chính xác của máy móc. Vì vậy, không nên dựa vào các tài liệu này để đánh giá sự phù hợp của một ứng dụng cụ thể. Luôn tìm kiếm hướng dẫn và tư vấn từ Đại lý JCB của bạn. JCB có quyền thay đổi thông số kỹ thuật mà không cần thông báo. Hình minh họa và các thông số kỹ thuật được trình bày có thể bao gồm các thiết bị và phụ kiện tùy chọn. Logo biểu trưng của JCB là thương hiệu đã đăng ký của J C Bamford Excavators Ltd.

WORLD LAND TRUST™
www.carbonbalancedpaper.com
mã bản in duy nhất

FSC Mixed Sources
Product group from well-managed forests and other controlled sources
www.fsc.org Cert no. TT-COC-002291
© 1996 Forest Stewardship Council

JCB